Двухуровневая корзина EVA Dark Side

1. Состав комплекта:

A корзина – 2шт;
B крепление фасада – 4шт;
C квадратная труба – 4шт;
D винт с полукруглой головкой – 16шт;
E винт с плоской головкой – 2шт;
F заглушка – 8шт;
G направляющие – 2шт.

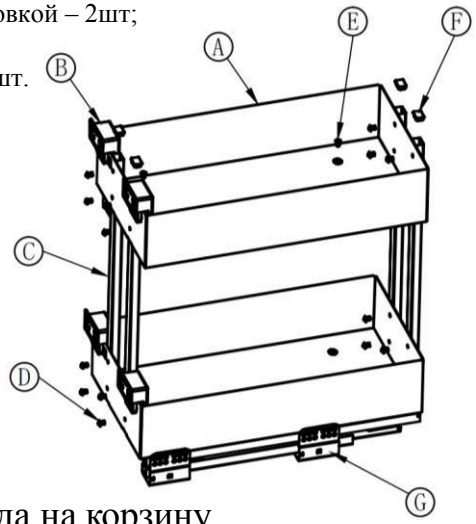

2. Присаживаем направляющие на боковые стенки каркаса

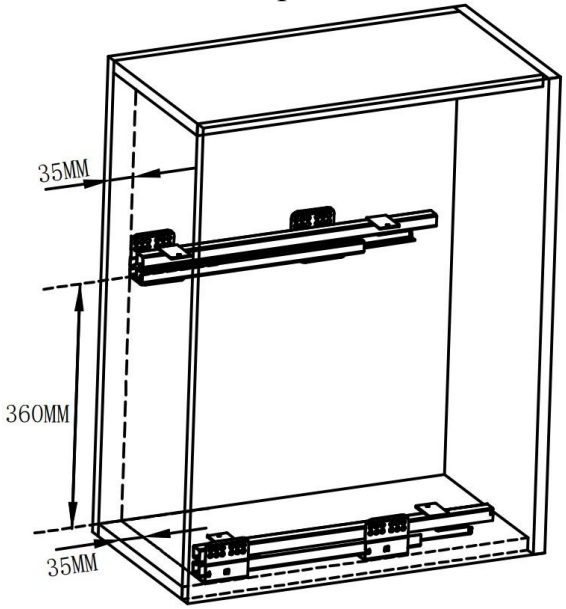

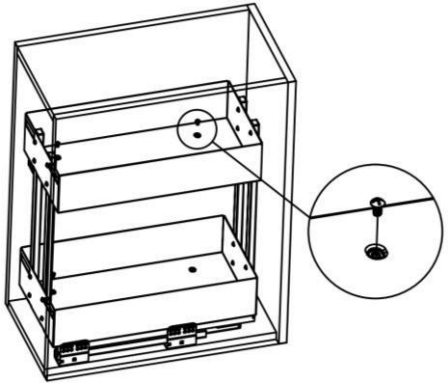
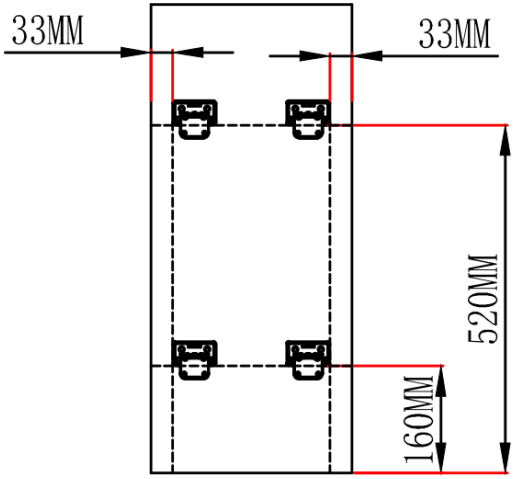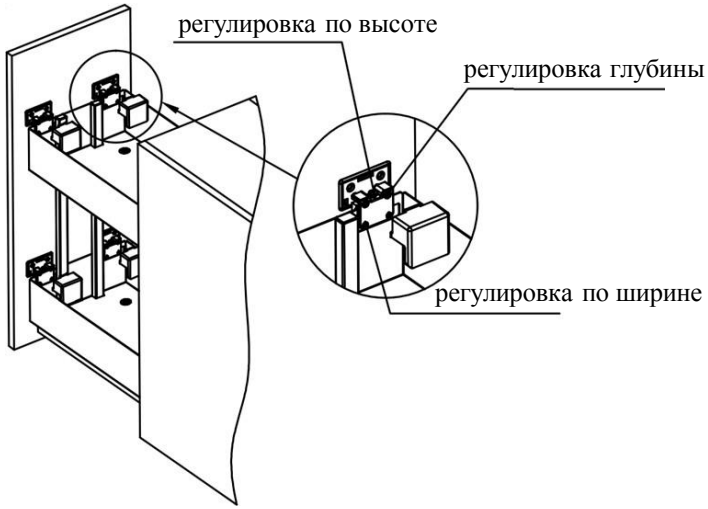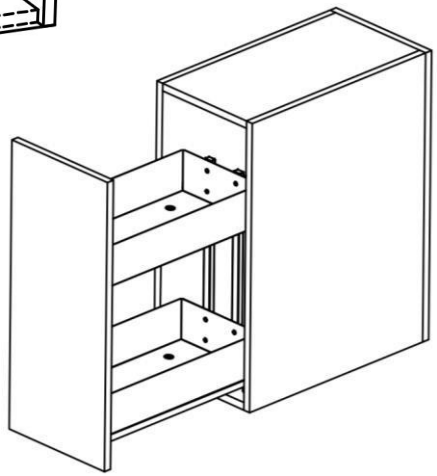
3. Установка фасада на корзину